Лебедка с тресчотка

Информация за продукта

Лебедка с тресчотка Haklift с високо качество на изработка, издръжлива и лесна за употреба благодарение на ергономичната тресчотка.

Корпусът е компактен и олекотен. Стандартната дължина на веригата е 3 м. Други дължини на веригата могат да се предложат при запитване.

Характеристики:

- Всяка лебедка се тества с товар с тегло 1,5 пъти по-голямо от товароподемността, преди да напусне фабриката.
- Зъбно колело, снабдено с иглени лагери и задвижващ вал, поддържан от иглен лагер и плъзгащ лагер вътре, който осигурява плавна и ефикасна работа.
- Сигурна, изолирана автоматична спирачна система срещу претоварване
- Оборудвана с 2 бр. спирачни предпазители и 4 бр. спирачни пружини (двойно подсигуряване съгласно изискването на стандарт EN 13157)
- Уникалното покритие на повърхността на корпуса осигурява отлична защита от корозия и нисък работен обем.
- Куките с палци на двата края правят позиционирането лесно и безопасно.
- Куките са проектирани да се узкривяват при претоварване, вместо да се счупят от съображения за сигурност.
- Куките са снабдени със здрави предпазни палци.
- Куките имат точки за проверка на деформацията, отбелязани отстрани за откриване на дефекти.
- RFID (чип) подготовка за улеснено обслужване и проверка; честота HF -13,56 Mhz
- Тест сертификат и Декларация за съответствие се издават с всяка лебедка.
- Налични са всички необходими резервни части.

ЗАБЕЛЕЖКА!

Продуктовите кодове на моделите със защита от претоварване завършват на буквата Y. (товароподемност от 0,5 т до 9,0 т)

Материал: Издръжлива стоманена конструкция
Маркировка: Съгласно релевантният стандарт, CE - маркировка
Покритие: Оранжево/черно прахово покритие и никелирани компоненти на корпуса

Стандарт: EN 13157
Забележка: RFID подготовка

Продуктов номер	WLL тон	Височина на повдигане м	Верига бр.	Верига мм	A мм	B мм	C мм	D мм	E мм	F мм	H мм	Тегло кг
VTHA250	0,25	3	1	4 x12	100	70	56	163	20	31	235	3
VTHA500	0,5	3	1	5 x 15	150	90	118	253	22	32	310	6,3
VTHA800	0,8	3	1	5,6 x 17	158	98	132	273	23	36	340	7,5
VTHA1600	1,6	3	1	7,1 x 21	185	111	145	378	29	43	400	11,9
VTHA3200	3,2	3	1	10 x 28	212	124	198	418	37	50	520	25,3
VTHA6300	6,3	3	2	10 x 28	212	124	230	418	43	53	640	40,6
VTHA9000	9	3	3	10 x 28	212	124	338	418	44	67	730	54,9
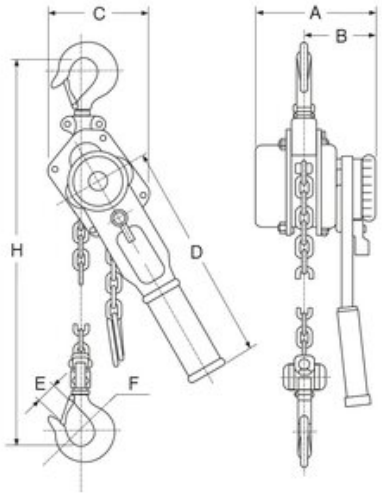
Чертеж